TORRE 22 DD.3 (H 15 m)

DIMENSIONES EN mm

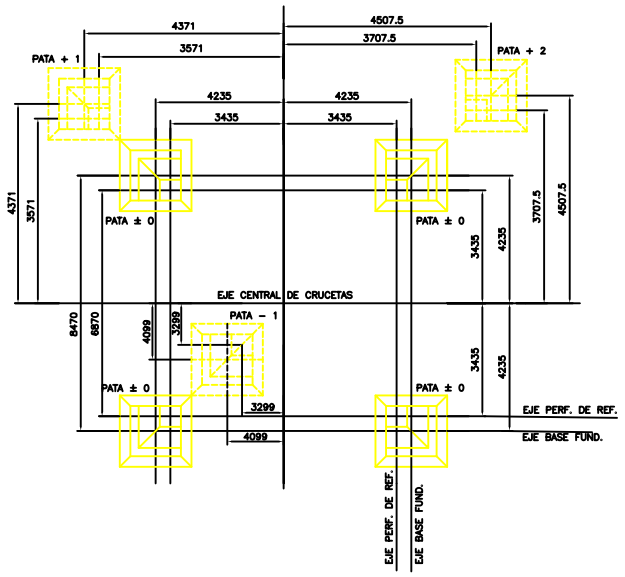

TORRE 22 DD.3 (H 20 m)

DIMENSIONES EN mm

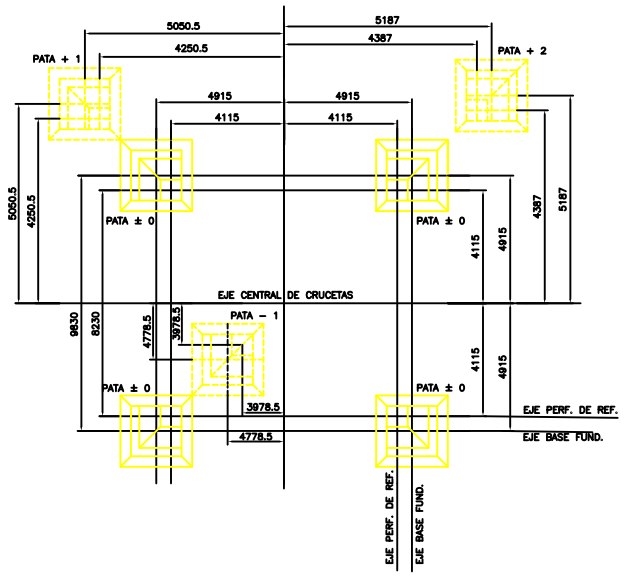

TORRE 22 DD.3 (H 30 m)

DIMENSIONES EN mm

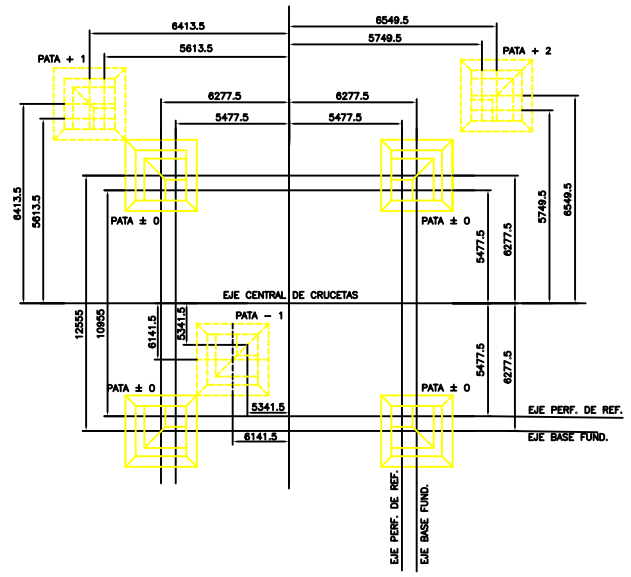

PIEZA DE FUNDACION

DIMENSIONES EN mm ESCALA 1:25

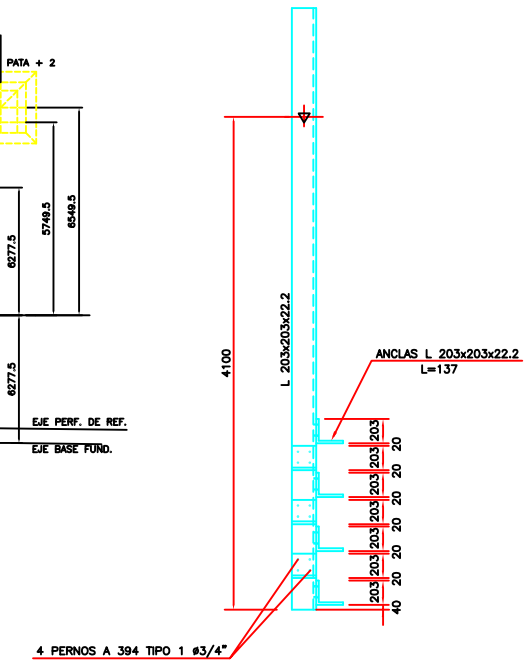

LISTA DE ARMADURAS POR TORRE

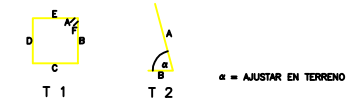

N	ø	TIPO	CANT	DIMENSIONES PARCIALES EN cm. A	B	C	D	E	F	LARGO EN m. PARC.	TOTAL	PESO EN kg
1001	10	1	4	12	30	30	30	30	12	1.44	5.76	3.6
1002	10	1	4	12	34	34	34	34	12	1.60	6.40	3.9
1003	10	1	4	12	38	38	38	38	12	1.76	7.04	4.3
1004	10	1	4	12	42	42	42	42	12	1.92	7.68	4.7
1005	10	1	4	12	46	46	46	46	12	2.08	8.32	5.1
1006	10	1	4	12	50	50	50	50	12	2.24	8.96	5.5
1007	10	1	4	12	54	54	54	54	12	2.40	9.60	5.9
1008	10	1	4	12	59	59	59	59	12	2.60	10.40	6.4
1009	10	1	4	12	63	63	63	63	12	2.76	11.04	6.8
1010	10	1	4	12	67	67	67	67	12	2.92	11.68	7.2
1011	10	1	4	12	71	71	71	71	12	3.08	12.32	7.6
1012	10	1	4	12	75	75	75	75	12	3.24	12.96	8.0
1013	10	1	4	12	79	79	79	79	12	3.40	13.60	8.4
1014	10	1	4	12	83	83	83	83	12	3.56	14.24	8.8
1015	10	1	4	12	87	87	87	87	12	3.72	14.88	9.2
1016	10	1	4	12	91	91	91	91	12	3.88	15.52	9.6
1017	10	1	4	12	95	95	95	95	12	4.04	16.16	10.0
1018	10	1	4	12	99	99	99	99	12	4.20	16.80	10.4
1019	10	1	4	12	103	103	103	103	12	4.36	17.44	10.8
1020	10	1	4	12	108	108	108	108	12	4.56	18.24	11.3
1021	10	1	4	12	112	112	112	112	12	4.72	18.88	11.6
1022	10	1	4	12	116	116	116	116	12	4.88	19.52	12.0
1023	10	1	4	12	120	120	120	120	12	5.04	20.16	12.4
1024	10	1	4	12	124	124	124	124	12	5.20	20.80	12.8
1025	10	1	4	12	128	128	128	128	12	5.36	21.44	13.2
1026	10	1	4	12	132	132	132	132	12	5.52	22.08	13.6
2501	25	2	4	485	15					5.00	20.00	77.1
2502	25	2	8	486	15					5.01	40.08	154.6
2503	25	2	8	490	15					5.05	40.40	155.8
2504	25	2	8	497	15					5.12	40.96	158.0
2505	25	2	8	506	15					5.21	41.68	160.7
2506	25	2	8	509	15					5.23	41.84	161.3
2507	25	2	8	512	15					5.27	42.16	162.6
2508	25	2	8	518	15					5.33	42.64	164.4
2509	25	2	4	527	15					5.42	21.68	83.6

CUBICACION PARA UNA TORRE

ACERO ø	kg	HORMIGON ARMADO	
10	223.1	39.52	m3
25	1278.1	EMPLANTILLADO	
		1.25	m3
TOTAL	1501.2		

PLANTA FUNDACION TIPICA

(DIMENSIONES) ESC. 1:25

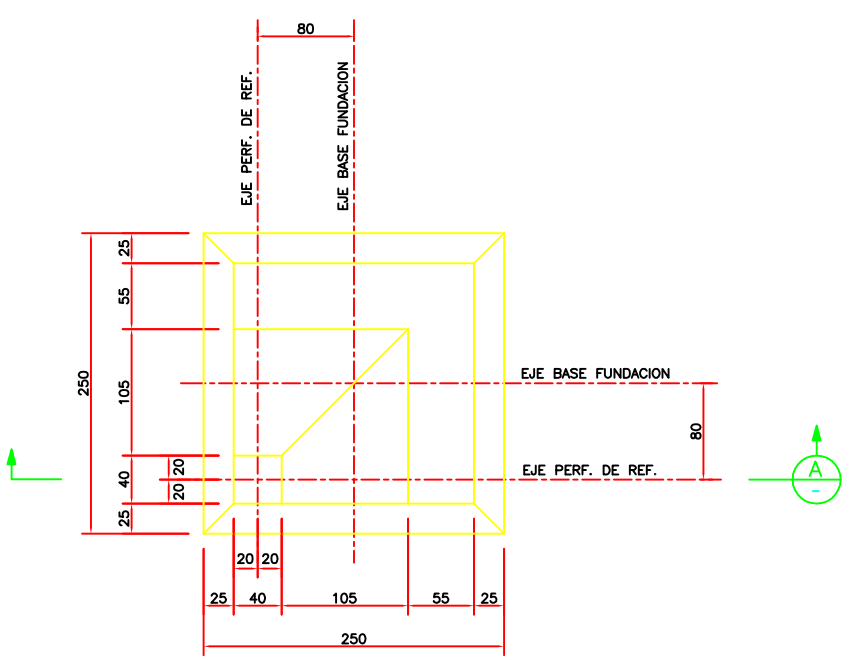

CORTE A

(DIMENSIONES)
ESCALA 1:25

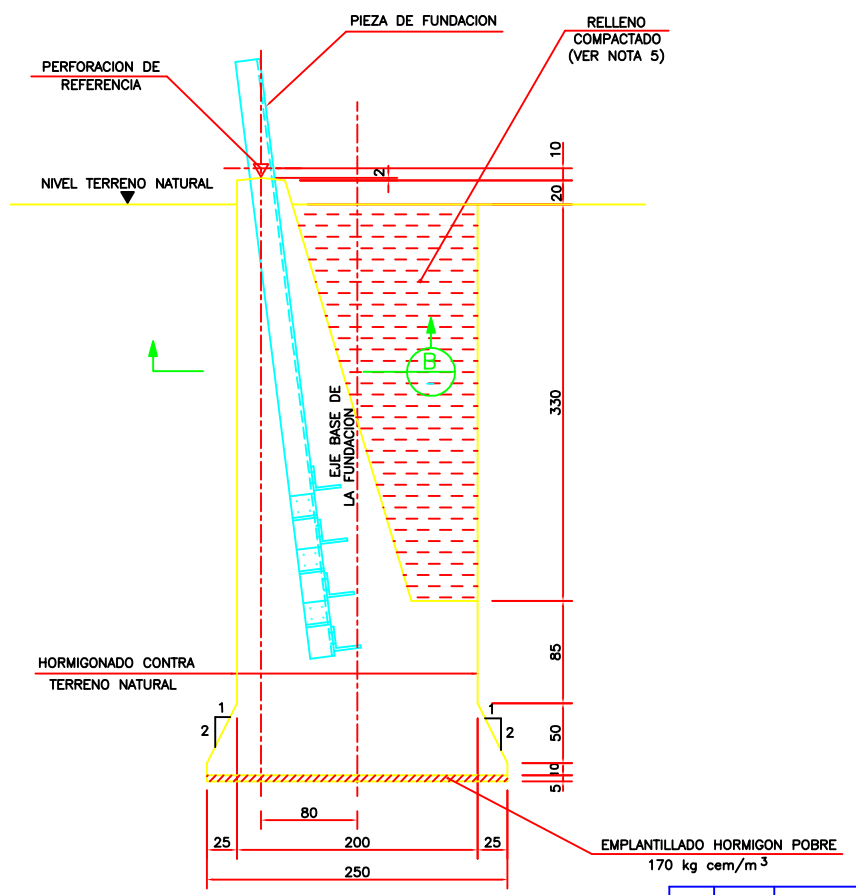

CORTE A

(ARMADURAS)
ESCALA 1:25

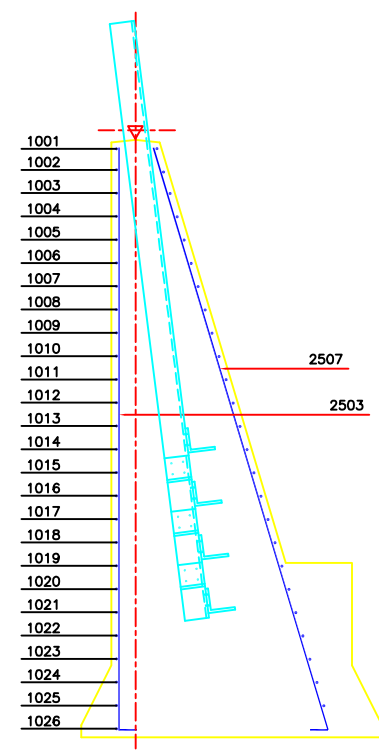

CORTE B

(ARMADURAS)
ESCALA 1:25

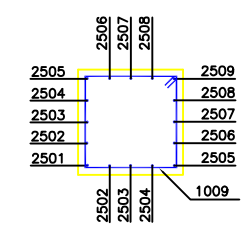

NOTAS

1. HORMIGON GRADO H25.
2. CALIDAD DE ARMADURAS: ACERO A63–42H CON RESALTES.
3. RECUBRIMIENTO ARMADURAS 5 cm.
4. SE ADMITIRA UNA JUNTA DE CONSTRUCCION EN LA UNION DEL VASTAGO CON LA BASE DE LA FUNDACION, LA QUE DEBERA SER TRATADA COMO TAL.
5. RELLENO COMPACTADO: VER ESPECIFICACIONES.
6. DIMENSIONES EN cm. (S.I.C.)

Nº	FECHA	DESCRIPCION	EJECUTO	REVISO	APROBO
.	.	.	.	.	.

INGENDESA — EMPRESA DE INGENIERIA INGENDESA S.A.

PLANO Nº Tj–405–2L24

	NOMBRE	FIRMA / FECHA
PROYECTO	A.H.A.	JUN.97
DIBUJO	M.D.M.	JUN.97
REVISO	J.P.S.	JUN.97
APROBO	G.CH.S.	JUN.97

ESCALA (S): INDICADAS

AB-BE CHILE LTDA.

	NOMBRE	FIRMA / FECHA
APROBO	.	.

SAN ISIDRO S.A. — COMPAÑIA ELECTRICA SAN ISIDRO S.A.

COLBUN S.A.

PROYECTO: LINEA NEHUENCO – SAN LUIS SAN ISIDRO 2 x 220 kV

DESCRIPCION: TORRE TIPO 22DD.3 FUNDACION NORMAL SUELO 3 PLANO DE CONSTRUCCION

APROBO . FECHA .

	PLANO Nº	MOD.
COLBUN		
SAN ISIDRO		0